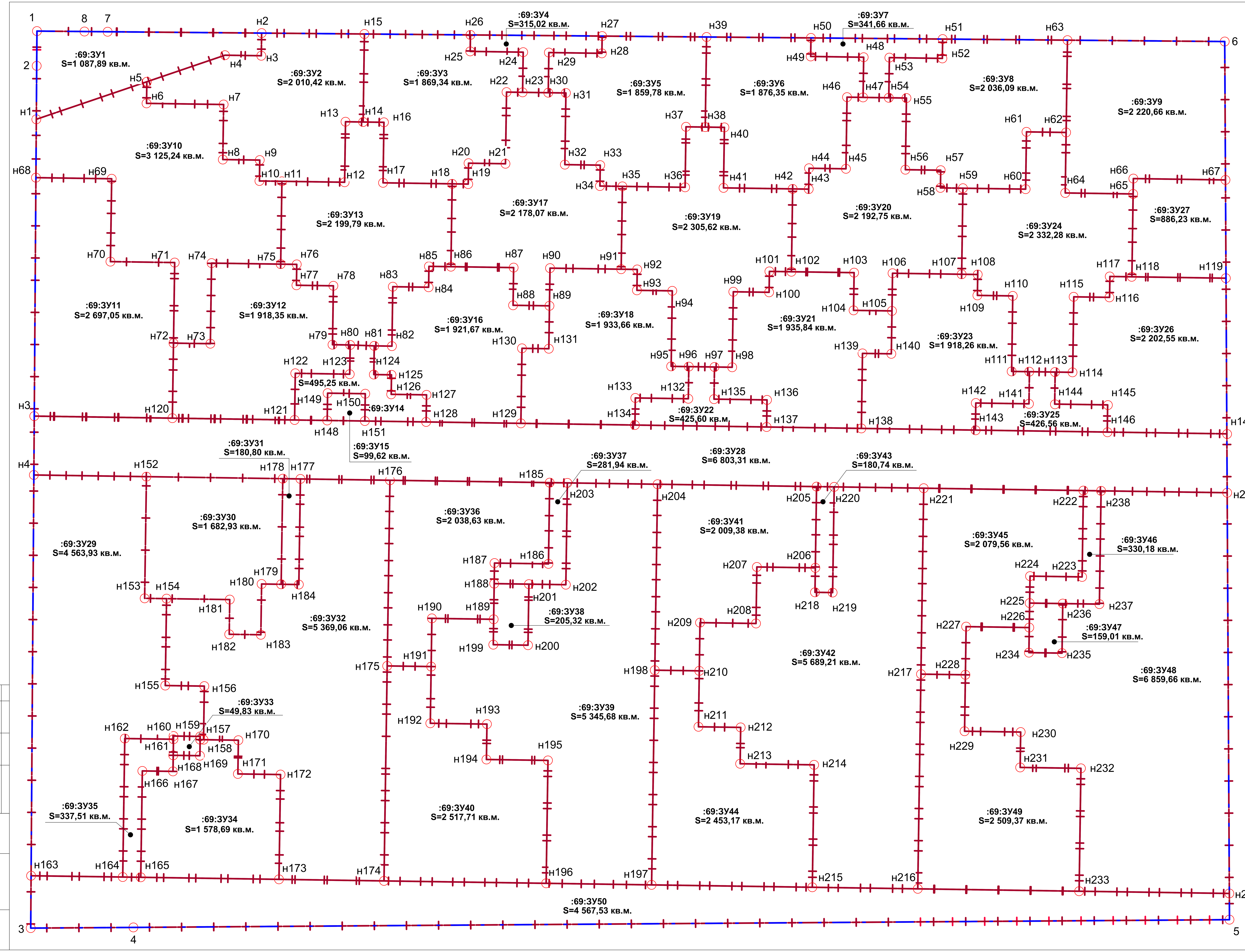

ПРОЕКТ МЕЖЕВАНИЯ ТЕРРИТОРИИ ЗЕМЕЛЬНОГО УЧАСТКА ПЛОЩАДЬЮ 10,2592 ГА С КАДАСТРОВЫМ НОМЕРОМ 73:24:040303:69, РАСПОЛОЖЕННОГО МИКРОРАЙОН "ИСКРА", КВАРТАЛ Б В ЛЕНИНСКОМ РАЙОНЕ ГОРОДА УЛЬЯНОВСКА.

ЧЕРТЁЖ ГРАНИЦ ОБРАЗУЕМЫХ И ИЗМЕНЯЕМЫХ ЗЕМЕЛЬНЫХ УЧАСТКОВ НА КАДАСТРОВОМ ПЛАНЕ ТЕРРИТОРИИ, УСЛОВНЫЕ НОМЕРА ОБРАЗУЕМЫХ ЗЕМЕЛЬНЫХ УЧАСТКОВ.

Условные обозначения

- Граница земельного участка с кадастровым номером 73:24:040303:69
- Номер точки
- Границы образуемых земельных участков
- Условный номер образуемого земельного участка

н96 н97 :ЗУ2 н95 н98

С В Ю З

Вид разрешённого использования образуемых участков :69:ЗУ2, :69:ЗУ3,:69:ЗУ5,:69:ЗУ6,:69:ЗУ8,:69:ЗУ10,:69:ЗУ11,:69:ЗУ12, :69:ЗУ13,:69:ЗУ14,:69:ЗУ16, :69:ЗУ17,:69:ЗУ18,:69:ЗУ19,:69:ЗУ20,:69:ЗУ21, :69:ЗУ23,:69:ЗУ24,:69:ЗУ26,:69:ЗУ29,:69:ЗУ32,:69:ЗУ34, :69:ЗУ39,:69:ЗУ40,:69:ЗУ42,:69:ЗУ44,:69:ЗУ48,:69:ЗУ49: многоквартирные жилые дома до 6-ти этажей и выше 6-ти этажей; :69:ЗУ30,:69:ЗУ36,:69:ЗУ41,:69:ЗУ45,:69:ЗУ9: жилые дома со встроенными или пристроенными объектами социального и коммунально-бытового назначения и обслуживания населения; :69:ЗУ15, :69:ЗУ33, :69:ЗУ38, :69:ЗУ47, :69:ЗУ28,:69:ЗУ50,:69:ЗУ27: объекты инженерной инфраструктуры; :69:ЗУ1,:69:ЗУ4,:69:ЗУ7,:69:ЗУ14,:69:ЗУ22,:69:ЗУ25,Г69:ЗУ46,:69:ЗУ43, :69:ЗУ37,:69:ЗУ31,:69:ЗУ35: территории общего пользования.

Ситуационная схема кадастрового плана территории

Земельный участок с кадастровым номером 73:24:040303:69

Координаты границ земельного участка 73:24:040303:69

№ точки	X	Y
1	510383,71	2253675,51
2	510372,89	2253675,43
3	510104,55	2253673,57
4	510104,76	2253705,54
5	510107,17	2254046,73
6	510380,46	2254045,25
7	510383,51	2253697,51
8	510383,58	2253690,30

10 2592 кв. м.

Координаты границ земельного участка 73:24:040303:69:ЗУ1

№ точки	X	Y
1	510383,71	2253675,51
2	510372,89	2253675,43
н1	510356,26	2253675,31
н5	510367,95	2253709,72
н4	510376,21	2253734,04
н3	510376,04	2253745,35
н2	510383,09	2253745,45
7	510383,51	2253697,51
8	510383,58	2253690,30

1 087,89 кв. м.

Координаты границ земельного участка 73:24:040303:69:ЗУ2

№ точки	X	Y
н2	510383,09	2253745,45
н3	510376,04	2253745,35
н4	510376,21	2253734,04
н5	510367,95	2253709,72
н6	510361,22	2253709,62
н7	510360,86	2253733,62
н8	510343,74	2253733,36
н9	510343,57	2253744,86
н10	510337,07	2253744,77
н11	510336,96	2253751,77
н12	510336,67	2253771,28
н13	510355,50	2253771,56
н14	510355,42	2253777,04
н15	510382,81	2253777,45

2 010,42 кв. м.

Координаты границ земельного участка 73:24:040303:69:ЗУ3

№ точки	X	Y
н15	510382,81	2253777,45
н14	510355,42	2253777,04
н16	510355,32	2253783,52
н17	510336,50	2253783,24
н18	510336,18	2253804,76
н19	510336,10	2253809,76
н20	510342,60	2253809,86
н21	510342,43	2253821,35
н22	510364,73	2253821,69
н23	510364,65	2253826,68
н24	510377,15	2253826,87
н25	510377,40	2253810,37
н26	510382,52	2253810,45

1 869,34 кв. м.

Координаты границ земельного участка 73:24:040303:69:ЗУ4

№ точки	X	Y
н26	510382,52	2253810,45
н25	510377,40	2253810,37
н24	510377,15	2253826,87
н23	510364,65	2253826,68
н30	510364,53	2253834,67
н29	510377,03	2253834,86
н28	510376,79	2253851,37
н27	510382,16	2253851,45

315,02 кв. м.

Координаты границ земельного участка 73:24:040303:69:ЗУ5

№ точки	X	Y
н27	510382,16	2253851,45
н28	510376,79	2253851,37
н29	510377,03	2253834,86
н30	510364,53	2253834,67
н31	510364,45	2253840,17
н32	510342,15	2253839,84
н33	510341,99	2253850,85
н34	510335,49	2253850,75
н35	510335,39	2253857,75
н36	510335,10	2253877,27
н37	510353,92	2253877,55
н38	510353,84	2253883,54
н39	510381,87	2253883,96

1 859,78 кв. м.

Координаты границ земельного участка 73:24:040303:69:ЗУ6

№ точки	X	Y
н39	510381,87	2253883,96
н38	510353,84	2253883,54
н40	510353,75	2253889,51
н41	510334,92	2253889,23
н42	510334,60	2253910,75
н43	510334,53	2253915,75
н44	510341,02	2253915,84
н45	510340,85	2253927,34
н46	510363,15	2253927,67
н47	510363,08	2253932,67
н48	510375,58	2253932,86
н49	510375,82	2253916,36
н50	510381,59	2253916,45

1 876,35 кв. м.

Координаты границ земельного участка 73:24:040303:69:ЗУ7

№ точки	X	Y
н50	510381,59	2253916,45
н49	510375,82	2253916,36
н48	510375,58	2253932,86
н47	510363,08	2253932,67
н54	510362,96	2253940,67
н53	510375,46	2253940,86
н52	510375,21	2253957,36
н51	510381,23	2253957,45

341,66 кв. м.

Координаты границ земельного участка 73:24:040303:69:ЗУ8

№ точки	X	Y
н51	510381,23	2253957,45
н52	510375,21	2253957,36
н53	510375,46	2253940,86
н54	510362,96	2253940,67
н55	510362,88	2253946,17
н56	510340,58	2253945,84
н57	510340,42	2253956,84
н58	510334,92	2253956,76
н59	510334,81	2253963,76
н60	510334,52	2253983,27
н61	510352,35	2253983,54
н62	510352,17	2253995,88
н63	510380,89	2253996,30

2 036,09 кв. м.

Координаты границ земельного участка 73:24:040303:69:ЗУ9

№ точки	X	Y
н63	510380,89	2253996,30
н62	510352,17	2253995,88
н64	510333,34	2253995,60
н65	510333,02	2254016,74
н66	510337,81	2254016,81
н67	510337,39	2254045,48
6	510380,46	2254045,25

2 220,66 кв. м.

Координаты границ земельного участка 73:24:040303:69:ЗУ10

№ точки	X	Y
н1	510356,26	2253675,31
н68	510338,10	2253675,19
н69	510337,75	2253698,77
н70	510311,97	2253698,39
н71	510311,68	2253718,39
н72	510286,60	2253718,01
н73	510286,43	2253729,49
н74	510311,50	2253729,86
н75	510311,18	2253751,38
н11	510336,96	2253751,77
н10	510337,07	2253744,77
н9	510343,57	2253744,86
н8	510343,74	2253733,36
н7	510360,86	2253733,62
н6	510361,22	2253709,62
н5	510367,95	2253709,72

3 125,24 кв. м.

Координаты границ земельного участка 73:24:040303:69:ЗУ11

№ точки	X	Y
н68	510338,10	2253675,19
н69	510337,75	2253698,77
н70	510311,97	2253698,39
н71	510311,68	2253718,39
н72	510286,60	2253718,01
н120	510263,25	2253717,66
н3	510376,04	2253745,35

2 697,05 кв. м.

Координаты границ земельного участка 73:24:040303:69:ЗУ12

№ точки	X	Y
н72	510286,60	2253718,01
н73	510286,43	2253729,49
н74	510311,50	2253729,86
н75	510311,18	2253751,38
н76	510311,11	2253756,38
н77	510304,61	2253756,28
н78	510304,44	2253767,78
н79	510286,11	2253767,51
н80	510286,03	2253773,01
н123	510276,93	2253772,88
н122	510277,21	2253755,93
н121	510262,69	2253755,71
н120	510263,25	2253717,66

1 918,35 кв. м.

Координаты границ земельного участка 73:24:040303:69:ЗУ13

№ точки	X	Y
н11	510336,96	2253751,77
н12	510336,67	2253771,28
н13	510355,50	2253771,56
н14	510355,42	2253777,04
н16	510355,32	2253783,52
н17	510336,50	2253783,24
н18	510336,18	2253804,76
н86	510310,40	2253804,38
н85	510310,50	2253797,53
н84	510304,00	2253797,43
н83	510304,16	2253786,28
н82	510285,67	2253786,01
н81	510285,75	2253780,51
н80	510286,03	2253773,01
н79	510286,11	2253767,51
н78	510304,44	2253767,78
н77	510304,61	2253756,28
н76	510311,11	2253756,38
н75	510311,18	2253751,38

2 199,79 кв. м.

Координаты границ земельного участка 73:24:040303:69:ЗУ14

№ точки	X	Y
н80	510286,03	2253773,01
н81	510285,75	2253780,51
н124	510276,82	2253780,37
н125	510276,74	2253785,87
н126	510270,67	2253785,78
н127	510270,51	2253796,78
н128	510262,08	2253796,66
н151	510262,36	2253777,58
н148	510262,53	2253765,86
н121	510262,69	2253755,71
н122	510277,21	2253755,93
н123	510276,93	2253772,88

495,25 кв. м.

Координаты границ земельного участка 73:24:040303:69:ЗУ15

№ точки	X	Y
н148	510262,53	2253765,86
н149	510271,03	2253765,99
н150	510270,86	2253777,71
н151	510262,36	2253777,58

99,62 кв. м.

Координаты границ земельного участка 73:24:040303:69:ЗУ16

№ точки	X	Y
н81	510285,75	2253780,51
н82	510285,67	2253786,01
н83	510304,16	2253786,28
н84	510304,00	2253797,43
н85	510310,50	2253797,53
н86	510310,40	2253804,38
н87	510310,11	2253823,89
н88	510298,38	2253823,72
н89	510298,21	2253835,05
н131	510284,86	2253834,85
н130	510284,99	2253826,50
н129	510261,64	2253826,15
н128	510262,08	2253796,66
н127	510270,51	2253796,78
н126	510270,67	2253785,78
н125	510276,74	2253785,87
н124	510276,82	2253780,37

1 921,67 кв. м.

Координаты границ земельного участка 73:24:040303:69:ЗУ17

№ точки	X	Y
н18	510336,18	2253804,76
н19	510336,10	2253809,76
н20	510342,60	2253809,86
н21	510342,43	2253821,35
н22	510364,73	2253821,69
н23	510364,65	2253826,68
н30	510364,53	2253834,67
н31	510364,45	2253840,17
н32	510342,15	2253839,84
н33	510341,99	2253850,85
н34	510335,49	2253850,75
н35	510335,39	2253857,75
н91	510309,61	2253857,37
н90	510309,94	2253835,22
н89	510298,21	2253835,05
н88	510298,38	2253823,72
н87	510310,11	2253823,89
н86	510310,40	2253804,38

2 178,07 кв. м.

Координаты границ земельного участка 73:24:040303:69:ЗУ18

№ точки	X	Y
н89	510298,21	2253835,05
н90	510309,94	2253835,22
н91	510309,61	2253857,37
н92	510309,53	2253862,37
н93	510303,04	2253862,27
н94	510302,87	2253873,28
н95	510279,37	2253872,93
н96	510279,29	2253878,42
н132	510269,29	2253878,27
н133	510269,54	2253861,78
н134	510261,11	2253861,65
н129	510261,64	2253826,15
н130	510284,99	2253826,50
н131	510284,86	2253834,85

1 933,66 кв. м.

Координаты границ земельного участка 73:24:040303:69:ЗУ19

№ точки	X	Y
н35	510335,39	2253857,75
н36	510335,10	2253877,27
н37	510353,92	2253877,55
н38	510353,84	2253883,54
н40	510353,75	2253889,51
н41	510334,92	2253889,23
н42	510334,60	2253910,75
н102	510308,82	2253910,36
н101	510308,92	2253903,51
н100	510302,42	2253903,42
н99	510302,59	2253892,28
н98	510279,09	2253891,93
н97	510279,17	2253886,42
н96	510279,29	2253878,42
н95	510279,37	2253872,93
н94	510302,87	2253873,28
н93	510303,04	2253862,27
н92	510309,53	2253862,37
н91	510309,61	2253857,37

2 305,62 кв. м.

Координаты границ земельного участка 73:24:040303:69:ЗУ20

№ точки	X	Y
н42	510334,60	2253910,75
н43	510334,53	2253915,75
н44	510341,02	2253915,84
н45	510340,85	2253927,34
н46	510363,15	2253927,67
н47	510363,08	2253932,67
н54	510362,96	2253940,67
н55	510362,88	2253946,17
н56	510340,58	2253945,84
н57	510340,42	2253956,84
н58	510334,92	2253956,76
н59	510334,81	2253963,76
н107	510308,03	2253963,36
н106	510308,35	2253941,84
н105	510296,63	2253941,67
н104	510296,80	2253929,71
н103	510308,53	2253929,88
н102	510308,82	2253910,36

2 192,75 кв. м.

Координаты границ земельного участка 73:24:040303:69:ЗУ21

№ точки	X	Y
н97	510279,17	2253886,42
н98	510279,09	2253891,93
н99	510302,59	2253892,28
н100	510302,42	2253903,42
н101	510308,92	2253903,51
н102	510308,82	2253910,36
н103	510308,53	2253929,88
н104	510296,80	2253929,71
н105	510296,63	2253941,67
н140	510283,28	2253941,47
н139	510283,41	2253932,49
н138	510260,06	2253932,14
н137	510260,50	2253902,65
н136	510268,93	2253902,77
н135	510269,17	2253886,27

1 935,84 кв. м.

Координаты границ земельного участка 73:24:040303:69:ЗУ22

№ точки	X	Y
н96	510279,29	2253878,42
н97	510279,17	2253886,42
н135	510269,17	2253886,27
н136	510268,93	2253902,77
н137	510260,50	2253902,65
н134	510261,11	2253861,65
н133	510269,54	2253861,78
н132	510269,29	2253878,27

425,60 кв. м.

Координаты границ земельного участка 73:24:040303:69:ЗУ23

№ точки	X	Y
н105	510296,63	2253941,67
н106	510308,35	2253941,84
н107	510308,03	2253963,36
н108	510307,96	2253968,36
н109	510301,46	2253968,26
н110	510301,30	2253979,27
н111	510277,80	2253978,92
н112	510277,72	2253984,46
н141	510267,72	2253984,31
н142	510267,96	2253967,76
н143	510259,54	2253967,64
н138	510260,06	2253932,14
н139	510283,41	2253932,49
н140	510283,28	2253941,47

1 918,26 кв. м.

Координаты границ земельного участка 73:24:040303:69:ЗУ24

№ точки	X	Y
н59	510334,81	2253963,76
н60	510334,52	2253983,27
н61	510352,35	2253983,54
н62	510352,17	2253995,88
н64	510333,34	2253995,60
н65	510333,02	2254016,74
н118	510307,25	2254016,35
н117	510307,35	2254009,50
н116	510300,85	2259009,41
н115	510301,01	2253998,27
н114	510277,52	2253997,92
н113	510277,60	2253992,47
н112	510277,72	2253984,46
н111	510277,80	2253978,92
н110	510301,30	2253979,27
н109	510301,46	2253968,26
н108	510307,96	2253968,36
н107	510308,03	2253963,36

2 332,28 кв. м.

Координаты границ земельного участка 73:24:040303:69:ЗУ25

№ точки	X	Y
н112	510277,72	2253984,46
н113	510277,60	2253992,47
н144	510267,63	2253992,32
н145	510267,38	2254008,80
н146	510258,93	2254008,68
н143	510259,54	2253967,64
н142	510267,96	2253967,76
н141	510267,72	2253984,31

426,56 кв. м.

Координаты границ земельного участка 73:24:040303:69:ЗУ26

№ точки	X	Y
н113	510277,60	2253992,47
н114	510277,52	2253997,92
н115	510301,01	2253998,27
н116	510300,85	2259009,41
н117	510307,35	2254009,50
н118	510307,25	2254016,35
н119	510306,81	2254045,65
н147	510258,37	2254045,91
н146	510258,93	2254008,68
н145	510267,38	2254008,80
н144	510267,63	2253992,32

2 202,55 кв. м.

Координаты границ земельного участка 73:24:040303:69:ЗУ27

№ точки	X	Y
н65	510333,02	2254016,74
н66	510337,81	2254016,81
н67	510337,39	2254045,48
н119	510306,81	2254045,65
н118	510307,25	2254016,35

886,23 кв. м.

Координаты границ земельного участка 73:24:040303:69:ЗУ28

№ точки	X	Y
н3	510376,04	2253745,35
н120	510263,25	2253717,66
н121	510262,69	2253755,71
н148	510262,53	2253765,86
н151	510262,36	2253777,58
н128	510262,08	2253796,66
н129	510261,64	2253826,15
н134	510261,11	2253861,65
н137	510260,50	2253902,65
н138	510260,06	2253932,14
н143	510259,54	2253967,64
н146	510258,93	2254008,68
н147	510258,37	2254045,91
н239	510240,05	2254046,01
н238	510240,63	2254006,76
н222	510240,71	2254001,25
н221	510241,45	2253951,55
н220	510241,87	2253923,68
н205	510241,95	2253918,19
н204	510242,69	2253868,71
н203	510243,10	2253840,62
н185	510243,18	2253835,11
н176	510243,92	2253785,39
н177	510244,34	2253757,52
н178	510244,42	2253752,03
н152	510245,05	2253709,59
н4	510376,21	2253734,04

6 803,31 кв. м.

Координаты границ земельного участка 73:24:040303:69:ЗУ29

№ точки	X	Y
н4	510376,21	2253734,04
н152	510245,05	2253709,59
н153	510207,18	2253709,03
н154	510207,08	2253715,86
н155	510180,04	2253715,45
н156	510179,86	2253727,61
н157	510163,19	2253727,37
н158	510163,20	2253726,31
н159	510164,20	2253726,33
н160	510164,33	2253718,02
н161	510163,33	2253718,01
н162	510163,55	2253702,85
н164	510120,45	2253702,21
н163	510120,84	2253673,68

4 563,93 кв. м.

Координаты границ земельного участка 73:24:040303:69:ЗУ30

№ точки	X	Y
н152	510245,05	2253709,59
н153	510207,18	2253709,03
н154	510207,08	2253715,86
н181	510206,79	2253735,52
н182	510195,99	2253735,36
н183	510195,84	2253745,21
н180	510211,64	2253745,44
н179	510211,55	2253751,52
н178	510244,42	2253752,03

1 682,93 кв. м.

Координаты границ земельного участка 73:24:040303:69:ЗУ31

№ точки	X	Y
н178	510244,42	2253752,03
н179	510211,55	2253751,52
н184	510211,47	2253757,03
н177	510244,34	2253757,52

180,80 кв. м.

Координаты границ земельного участка 73:24:040303:69:ЗУ32

№ точки	X	Y
н154	510207,08	2253715,86
н155	510180,04	2253715,45
н156	510179,86	2253727,61
н157	510163,19	2253727,37
н170	510163,02	2253738,21
н171	510152,54	2253738,05
н172	510152,34	2253751,34
н173	510119,72	2253750,85
н174	510119,24	2253783,54
н175	510186,15	2253784,54
н176	510243,92	2253785,39
н177	510244,34	2253757,52
н184	510211,47	2253757,03
н179	510211,55	2253751,52
н180	510211,64	2253745,44
н183	510195,84	2253745,21
н182	510195,99	2253735,36
н181	510206,79	2253735,52

5 369,06 кв. м.

Координаты границ земельного участка 73:24:040303:69:ЗУ33

№ точки	X	Y
н158	510163,20	2253726,31
н159	510164,20	2253726,33
н160	510164,33	2253718,02
н161	510163,33	2253718,01
н168	510158,33	2253717,93
н169	510158,20	2253726,24

49,83 кв. м.

Координаты границ земельного участка 73:24:040303:69:ЗУ34

№ точки	X	Y
н157	510163,19	2253727,37
н158	510163,20	2253726,31
н169	510158,20	2253726,24
н168	510158,33	2253717,93
н167	510153,33	2253717,86
н166	510153,47	2253708,32
н165	510120,36	2253707,82
н173	510119,72	2253750,85
н172	510152,34	2253751,34
н171	510152,54	2253738,05
н170	510163,02	2253738,21

1 578,69 кв. м.

Координаты границ земельного участка 73:24:040303:69:ЗУ35

№ точки	X	Y
н161	510163,33	2253718,01
н162	510163,55	2253702,85
н164	510120,45	2253702,21
н165	510120,36	2253707,82
н166	510153,47	2253708,32
н167	510153,33	2253717,86
н168	510158,33	2253717,93

337,51 кв. м.

Координаты границ земельного участка 73:24:040303:69:ЗУ36

№ точки	X	Y
н176	510243,92	2253785,39
н175	510186,15	2253784,54
н191	510185,95	2253798,22
н190	510200,94	2253798,44
н189	510200,66	2253817,68
н188	510211,76	2253817,84
н187	510218,16	2253817,94
н186	510217,91	2253834,74
н185	510243,18	2253835,11

2 038,63 кв. м.

Координаты границ земельного участка 73:24:040303:69:ЗУ37

№ точки	X	Y
н185	510243,18	2253835,11
н186	510217,91	2253834,74
н187	510218,16	2253817,94
н188	510211,76	2253817,84
н201	510211,60	2253828,65
н202	510211,42	2253840,15
н203	510243,10	2253840,62

281,94 кв. м.

Координаты границ земельного участка 73:24:040303:69:ЗУ38

№ точки	X	Y
н188	510211,76	2253817,84
н189	510200,66	2253817,68
н199	510192,76	2253817,56
н200	510192,60	2253828,37
н201	510211,60	2253828,65

205,32 кв. м.

Координаты границ земельного участка 73:24:040303:69:ЗУ39

№ точки	X	Y
н189	510200,66	2253817,68
н190	510200,94	2253798,44
н191	510185,95	2253798,22
н192	510168,30	2253797,96
н193	510168,04	2253815,59
н194	510157,03	2253815,43
н195	510156,74	2253834,58
н196	510118,49	2253834,02
н197	510118,00	2253866,84
н198	510184,82	2253867,84
н204	510242,69	2253868,71
н203	510243,10	2253840,62
н202	510211,42	2253840,15
н201	510211,60	2253828,65
н200	510192,60	2253828,37
н199	510192,76	2253817,56

5 345,68 кв. м.

Координаты границ земельного участка 73:24:040303:69:ЗУ40

№ точки	X	Y
н175	510186,15	2253784,54
н174	510119,24	2253783,54
н196	510118,49	2253834,02
н195	510156,74	2253834,58
н194	510157,03	2253815,43
н193	510168,04	2253815,59
н192	510168,30	2253797,96
н191	510185,95	2253798,22

2 517,71 кв. м.

Координаты границ земельного участка 73:24:040303:69:ЗУ41

№ точки	X	Y
н204	510242,69	2253868,71
н198	510184,82	2253867,84
н210	510184,61	2253881,69
н209	510199,61	2253881,91
н208	510199,35	2253899,35
н207	510216,94	2253899,61
н206	510216,67	2253917,81
н205	510241,95	2253918,19

2 009,38 кв. м.

Координаты границ земельного участка 73:24:040303:69:ЗУ42

№ точки	X	Y
н206	510216,67	2253917,81
н207	510216,94	2253899,61
н208	510199,35	2253899,35
н209	510199,61	2253881,91
н210	510184,61	2253881,69
н211	510167,21	2253881,43
н212	510167,01	2253894,57
н213	510155,70	2253894,40
н214	510155,36	2253917,44
н215	510117,26	2253916,87
н216	510116,77	2253949,68
н217	510183,59	2253950,69
н221	510241,45	2253951,55
н220	510241,87	2253923,68
н219	510208,97	2253923,19
н218	510209,05	2253917,70

5 689,21 кв. м.

Координаты границ земельного участка 73:24:040303:69:ЗУ43

№ точки	X	Y
н205	510241,95	2253918,19
н206	510216,67	2253917,81
н218	510209,05	2253917,70
н219	510208,97	2253923,19
н220	510241,87	2253923,68

180,74 кв. м.

Координаты границ земельного участка 73:24:040303:69:ЗУ44

№ точки	X	Y
н197	510118,00	2253866,84
н215	510117,26	2253916,87
н214	510155,36	2253917,44
н213	510155,70	2253894,40
н212	510167,01	2253894,57
н211	510167,21	2253881,43
н210	510184,61	2253881,69
н198	510184,82	2253867,84

2 453,17 кв. м.

Координаты границ земельного участка 73:24:040303:69:ЗУ45

№ точки	X	Y
н221	510241,45	2253951,55
н222	510240,71	2254001,25
н223	510213,85	2254000,85
н224	510214,09	2253984,65
н225	510205,70	2253984,52
н226	510198,08	2253984,41
н227	510198,38	2253964,75
н228	510183,38	2253964,53
н217	510183,59	2253950,69

2 079,56 кв. м.

Координаты границ земельного участка 73:24:040303:69:ЗУ46

№ точки	X	Y
н222	510240,71	2254001,25
н223	510213,85	2254000,85
н224	510214,09	2253984,65
н225	510205,70	2253984,52
н236	510205,55	2253994,83
н237	510205,38	2254006,24
н238	510240,63	2254006,76

330,18 кв. м.

Координаты границ земельного участка 73:24:040303:69:ЗУ47

№ точки	X	Y
н225	510205,70	2253984,52
н226	510198,08	2253984,41
н234	510190,28	2253984,29
н235	510190,13	2253994,60
н236	510205,55	2253994,83

159,01 кв. м.

Координаты границ земельного участка 73:24:040303:69:ЗУ48

№ точки	X	Y
н238	510240,63	2254006,76
н237	510205,38	2254006,24
н236	510205,55	2253994,83
н235	510190,13	2253994,60
н234	510190,28	2253984,29
н226	510198,08	2253984,41
н227	510198,38	2253964,75
н228	510183,38	2253964,53
н229	510165,83	2253964,27
н230	510165,57	2253981,73
н231	510154,56	2253981,57
н232	510154,28	2254000,49
н233	510116,03	2253999,92
н240	510115,33	2254046,69
н239	510240,05	2254046,01

6 859,66 кв. м.

Координаты границ земельного участка 73:24:040303:69:ЗУ49

№ точки	X	Y
н217	510183,59	2253950,69
н216	510116,77	2253949,68
н233	510116,03	2253999,92
н232	510154,28	2254000,49
н231	510154,56	2253981,57
н230	510165,57	2253981,73
н229	510165,83	2253964,27
н228	510183,38	2253964,53

2 509,37 кв. м.

Координаты границ земельного участка 73:24:040303:69:ЗУ50

№ точки	X	Y
н163	510120,84	2253673,68
н164	510120,45	2253702,21
н165	510120,36	2253707,82
н173	510119,72	2253750,85
н174	510119,24	2253783,54
н196	510118,49	2253834,02
н197	510118,00	2253866,84
н215	510117,26	2253916,87
н216	510116,77	2253949,68
н233	510116,03	2253999,92
н240	510115,33	2254046,69
5	510107,17	2254046,73
4	510104,76	2253705,54
3	510104,55	2253673,57

4 567,53 кв. м.

Изм	Кол.уч	Лист	№ док	Подпись	Дата
Разработал		Рябова			
Проверил		Баженов			
ГАП		Баженов			
ГАИ		Некрасов			

ПРОЕКТ МЕЖЕВАНИЯ ТЕРРИТОРИИ ЗЕМЕЛЬНОГО УЧАСТКА ПЛОЩАДЬЮ 10,2592 ГА С КАДАСТРОВЫМ НОМЕРОМ 73:24:040303:69, РАСПОЛОЖЕННОГО МИКРОРАЙОН "ИСКРА", КВАРТАЛ Б В ЛЕНИНСКОМ РАЙОНЕ ГОРОДА УЛЬЯНОВСКА.

Проект межевания территории

Стадия	Лист	Листов
	3	

Чертёж границ образуемых и изменяемых земельных участков на кадастровом плане территории, условные номера образуемых земельных участков. М 1:500

ООО "Ульяновскгражданпроект"